

GARDEN

Renk Colour	**> Siyah / Bej** > Black / Beige
Yükseklik Height	**> 38 CM** > 38 CM
Ayak Seçeneği Foot Options	**> Metal / Alüminyum** > Steel / Aluminium

Kullanım Alanları

Bahçe Duvarları,
Belediye Park ve Bahçe Düzenlemeleri,
Bina Balkon ve Terasları,
Katlanabilir ve Sürgülü Dış Kapılar da kullanılmaktadır.

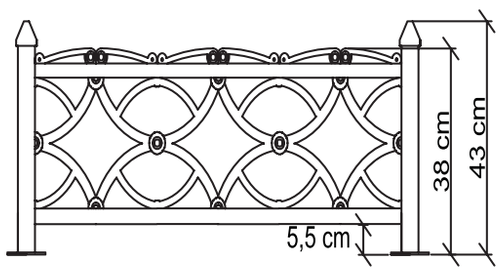









GARDEN model 38 cm yüksekliğindedir. Kullanım alanları belediye park ve bahçe düzenlemeleri, özel inşaatların duvar üzerleri, balkonları ve teraslarında kullanılmaktadır. Bahçe kapısı uygulamalarında da kullanılmaktadır.

GARDEN model is 38 cm high. Usage areas are used in Municipal Park and garden arrangements, on the walls, balconies and terraces of private constructions. It is also used in garden gate applications.







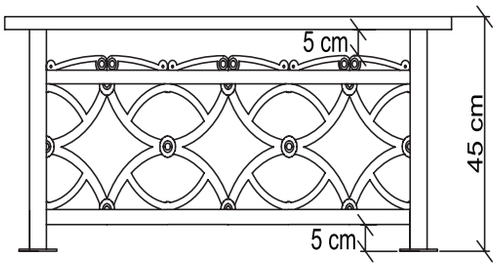

Usage Areas

Garden Walls, Municipal Park and Garden Arrangements, Building Balconies and Terraces,
Foldable and Sliding External Doors are also used.





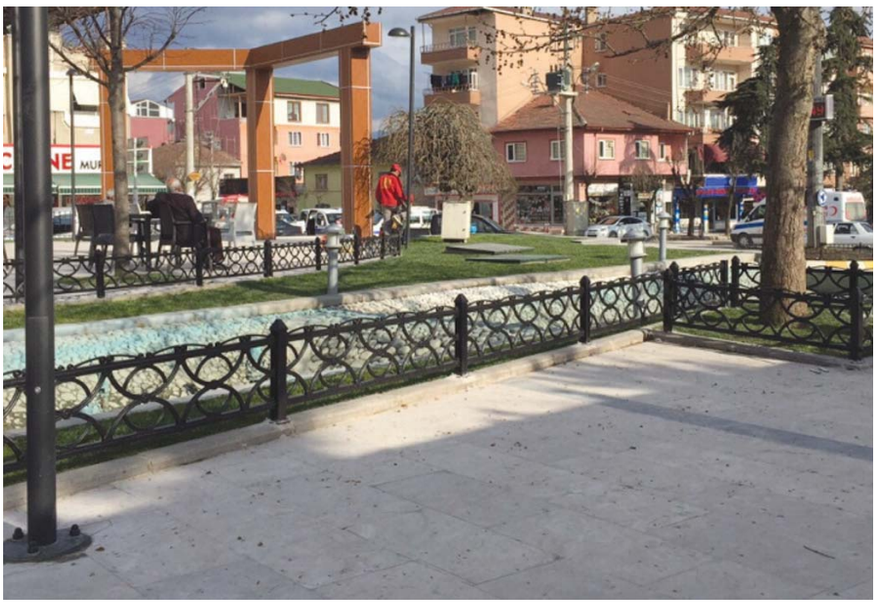





RESIDENCE

Renk Colour	**> Siyah / Bej** > Black / Beige
Yükseklik Height	**> 59 CM** > 59 CM
Ayak Seçeneği Foot Options	**> Metal / Alüminyum** > Steel / Aluminium

Kullanım Alanları

Bahçe Duvarları,
Belediye Park ve Bahçe Düzenlemeleri,
Bina Balkon ve Terasları,
Katlanabilir ve Sürgülü Dış Kapılar da kullanılmaktadır.

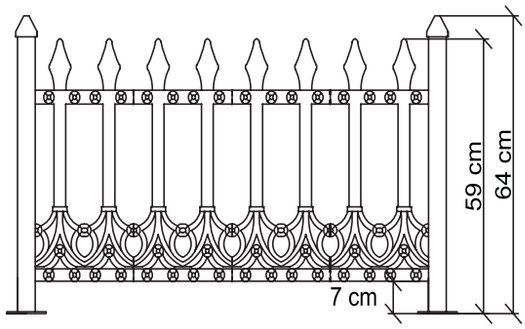









RESIDENCE model 60 cm yüksekliğindedir. Aynı model mızraksız olarak 49 cm yüksekliğinde de uygulanmaktadır. Kullanım alanları belediye park ve bahçe düzenlemeleri, özel inşaatların duvar üzerleri, balkonları ve teraslarında kullanılmaktadır. Fotoğraflarda gördüğünüz gibi kapılarda da uygulanmaktadır.

RESIDENCE model is 60 cm high. The same model is applied without a spear at a height of 49 cm. Usage areas are used in Municipal Park and garden arrangements, on the walls, balconies and terraces of private constructions. As you can see in the photos, it is also applied on the doors.







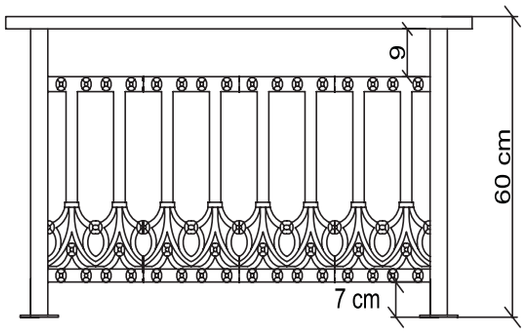

Usage Areas

Garden Walls, Municipal Park and Garden Arrangements, Building Balconies and Terraces,
Foldable and Sliding External Doors are also used.











VERANDA

Renk Colour	**> Siyah / Bej** > Black / Beige
Yükseklik Height	**> 59 CM** > 59 CM
Ayak Seçeneği Foot Options	**> Metal / Alüminyum** > Steel / Aluminium



Kullanım Alanları

Bahçe Duvarları,
Belediye Park ve Bahçe Düzenlemeleri,
Bina Balkon ve Terasları,
Katlanabilir ve Sürgülü Dış Kapılar da kullanılmaktadır.

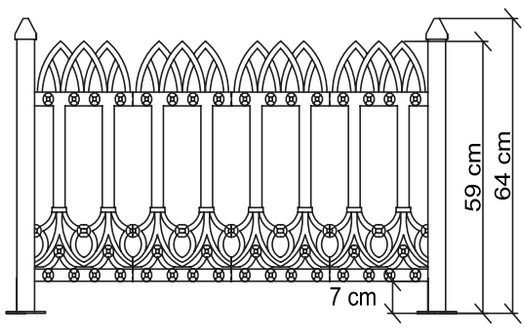

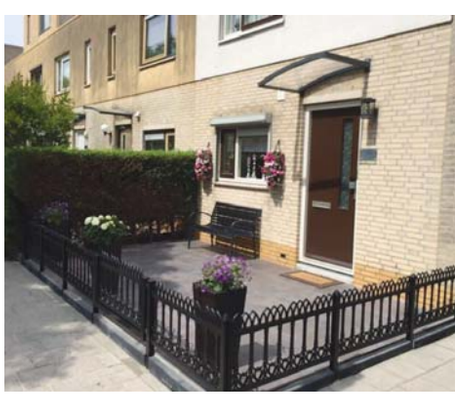









VERANDA model de 60 cm yüksekliğindedir. Residence Model'e alternatiftir. Aynı model mızraksız olarak 49 cm yüksekliğinde de uygulanmaktadır. Kullanım alanları belediye park ve bahçe düzenlemeleri, özel inşaatların duvar üzerleri, balkonları ve teraslarında kullanılmaktadır. Kapılarda da uygulanmaktadır.

VERANDA model is also 60 cm high. It is an alternative to the Residence Model. The same model is applied without a spear at a height of 49 cm. Usage areas are used in Municipal Park and garden arrangements, on the walls, balconies and terraces of private constructions. As it is seen in the photographs, it is also applied on folding and sliding doors.



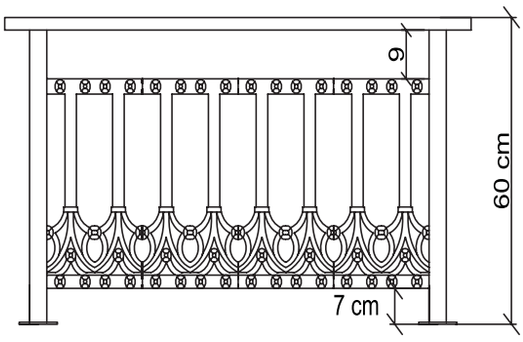

Usage Areas

Garden Walls, Municipal Park and Garden Arrangements, Building Balconies and Terraces,
Foldable and Sliding External Doors are also used.











PALACE

Renk Colour	**> Siyah / Bej** > Black / Beige
Yükseklik Height	**> 76 CM** > 76 CM
Ayak Seçeneği Foot Options	**> Metal / Alüminyum** > Steel / Aluminium

Kullanım Alanları

Bahçe Duvarları,
Belediye Park ve Bahçe Düzenlemeleri,
Bina Balkon ve Terasları,
Katlanabilir ve Sürgülü Dış Kapılar da kullanılmaktadır.

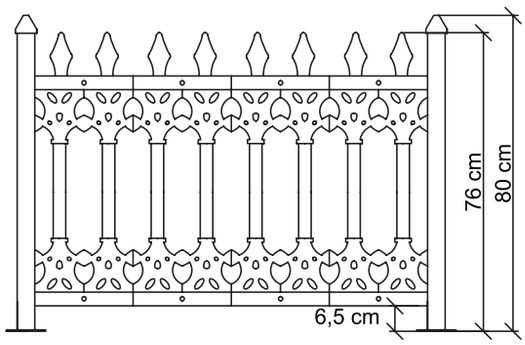









PALACE model 76 cm yüksekliğindedir. Aynı model mızraksız olarak 65 cm yüksekliğinde de uygulanmaktadır. Kullanım alanları belediye park ve bahçe düzenlemeleri, özel inşaatların duvar üzerleri, balkonları ve teraslarında kullanılmaktadır. Kanatlı açılan ve sürgülü kayar kapılarda da uygulanmaktadır. Bu model DSİ taşkın koruma projelerinde de tercih edilmektedir.

PALACE model is 76 cm high. The same model is applied without a spear at a height of 65 cm. Usage areas are used in Municipal Park and garden arrangements, on the walls, balconies and terraces of private constructions. As it is seen in the photographs, it is also applied on folding and sliding doors. This model is also preferred in DSI flood protection projects.







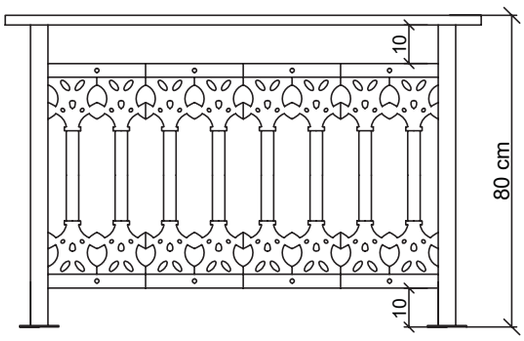

Usage Areas

Garden Walls, Municipal Park and Garden Arrangements, Building Balconies and Terraces,
Foldable and Sliding External Doors are also used.

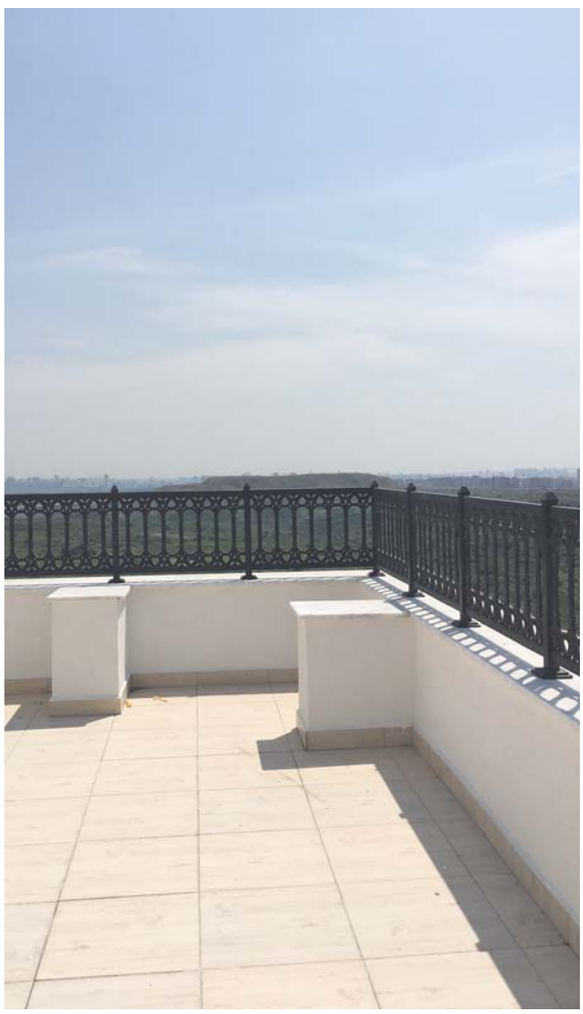









VICTORIA

Renk Colour	**> Siyah / Bej** > Black / Beige
Yükseklik Height	**> 100 CM** > 100 CM
Ayak Seçeneği Foot Options	**> Metal / Alüminyum** > Steel / Aluminium

Kullanım Alanları

Bahçe Duvarları,
Belediye Park ve Bahçe Düzenlemeleri,
Bina Balkon ve Terasları,
Katlanabilir ve Sürgülü Dış Kapılar da kullanılmaktadır.

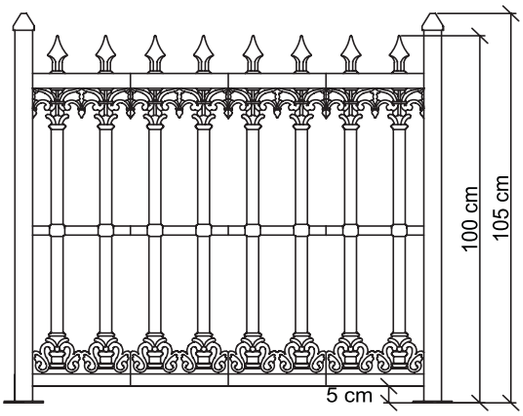









VICTORIA model 100 cm yüksekliğindedir. Kullanım alanları belediye park ve bahçe düzenlemeleri, özel inşaatların duvar üzerleri, balkonları ve teraslarında kullanılmaktadır. Fotoğraflarda gördüğünüz gibi kapılarda da uygulanmaktadır. DSİ taşkın koruma kanal projelerinde de tercih edilmektedir.

VICTORIA model is 100 cm high. Usage areas are used in Municipal Park and garden arrangements, on the walls, balconies and terraces of private constructions. As you can see in the photos, it is also applied on the doors. This model is also preferred in DSI flood protection projects.

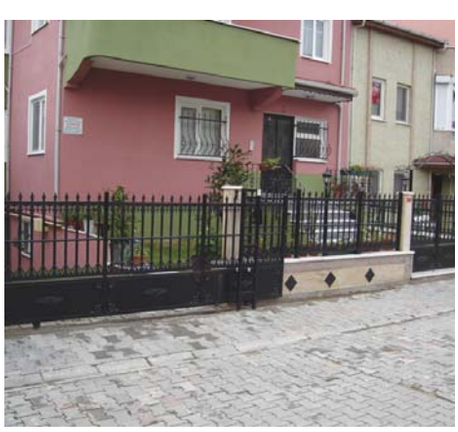





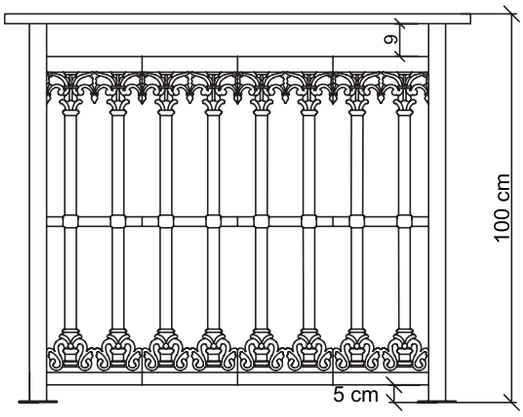

Usage Areas

Garden Walls, Municipal Park and Garden Arrangements, Building Balconies and Terraces,
Foldable and Sliding External Doors are also used.











VICTORIA 2

Renk Colour	**> Siyah / Bej** > Black / Beige
Yükseklik Height	**> 90 CM** > 90 CM
Ayak Seçeneği Foot Options	**> Metal / Alüminyum** > Steel / Aluminium



VICTORIA2 model 90 cm yüksekliğindedir. Kullanım alanları belediye park ve bahçe düzenlemeleri, özel inşaatların duvar üzerleri, balkonları ve teraslarında kullanılmaktadır. Fotoğraflarda gördüğünüz gibi kapılarda da uygulanmaktadır. Bu model üzeri alüminyum küpeşteli olarak Fransız Balkon ve iç balkon uygulamalarında tercih edilmektedir.

VICTORIA2 model is 90 cm high. Usage areas are used in Municipal Park and garden arrangements, on the walls, balconies and terraces of private constructions. As it can be seen in the photographs, it is also applied in winged opening and sliding doors.

Kullanım Alanları

Bahçe Duvarları,
Belediye Park ve Bahçe Düzenlemeleri,
Bina Balkon ve Terasları,
Katlanabilir ve Sürgülü Dış Kapılar da kullanılmaktadır.

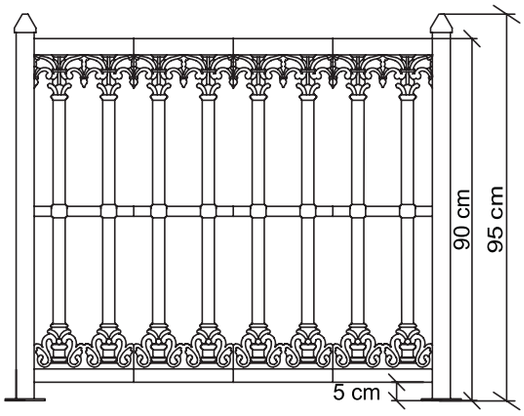













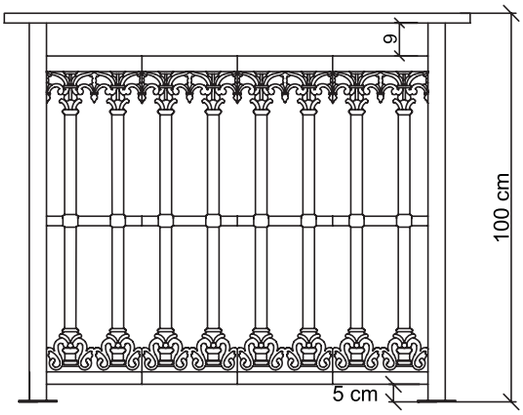

Usage Areas

Garden Walls, Municipal Park and Garden Arrangements, Building Balconies and Terraces,
Foldable and Sliding External Doors are also used.

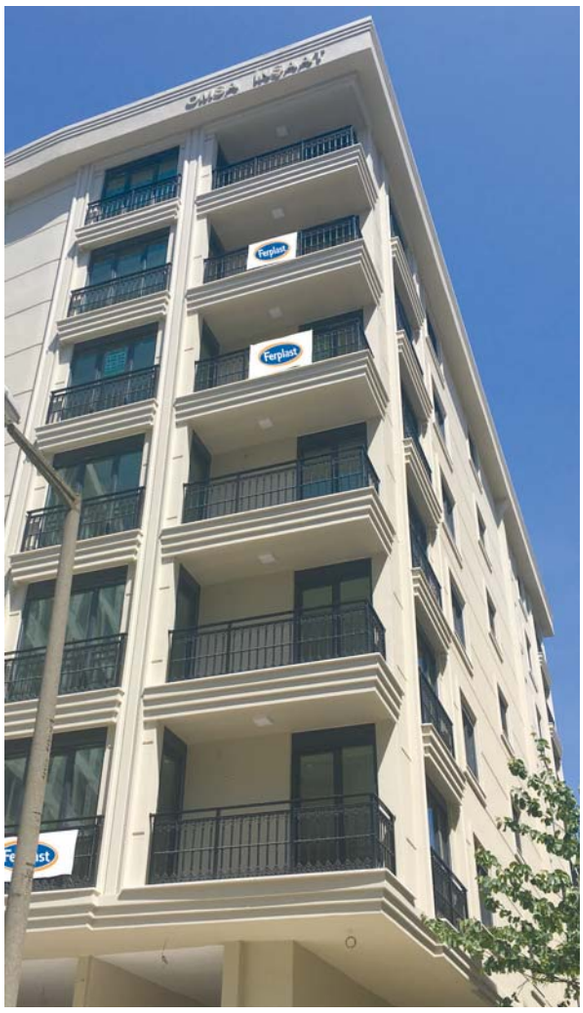



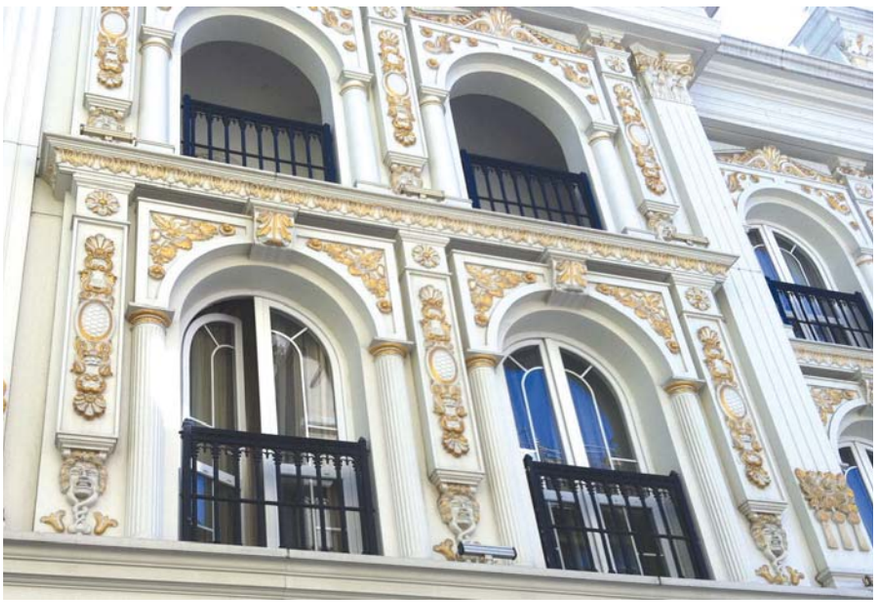





VALENCIA

Renk Colour	**> Siyah / Bej** > Black / Beige
Yükseklik Height	**> 100 CM** > 100 CM
Ayak Seçeneği Foot Options	**> Alüminyum** > Aluminium

Kullanım Alanları

Bahçe Duvarları,
Belediye Park ve Bahçe Düzenlemeleri,
Bina Balkon ve Terasları,
Katlanabilir ve Sürgülü Dış Kapılar da kullanılmaktadır.

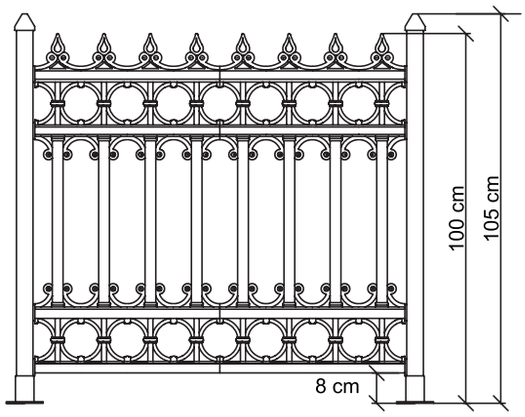













VALENCIA model 100 cm yüksekliğindedir. Aynı model mızraksız olarak 90 cm yüksekliğinde de uygulanmaktadır. Kullanım alanları belediye park ve bahçe düzenlemeleri, özel inşaatların duvar üzerleri, balkonları ve teraslarında kullanılmaktadır. Bu model üzeri alüminyum küpeşteli olarak Fransız Balkon ve iç balkon uygulamalarında tercih edilmektedir.

VALENCIA model is 100 cm high. The same model is applied without a spear at a height of 90 cm. Usage areas are used in Municipal Park and garden arrangements, on the walls, balconies and terraces of private constructions. . As it is seen in the photographs, it is also applied on folding and sliding doors.



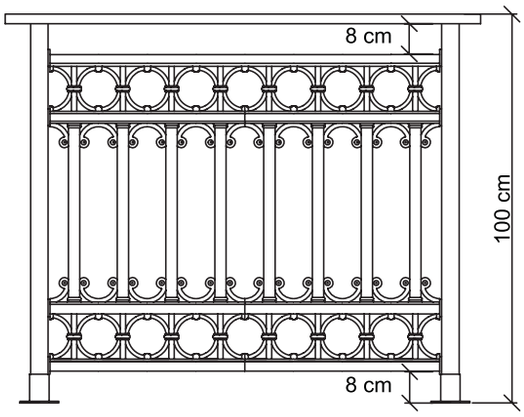

Usage Areas

Garden Walls, Municipal Park and Garden Arrangements, Building Balconies and Terraces,
Foldable and Sliding External Doors are also used.

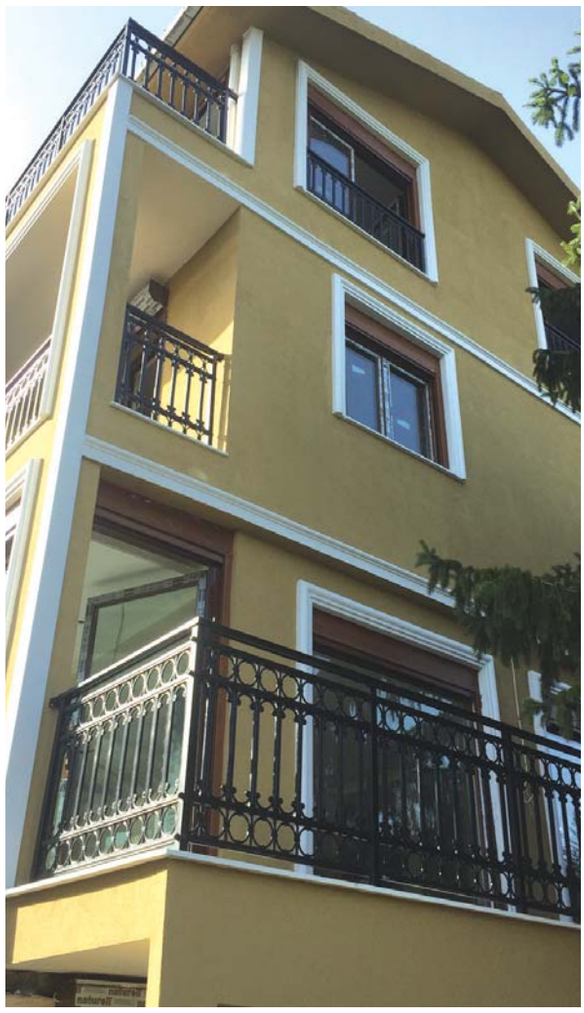









PLAZA

Renk Colour	**> Siyah / Bej** > Black / Beige
Yükseklik Height	**> 86 CM** > 86 CM
Ayak Seçeneği Foot Options	**> Metal / Alüminyum** > Steel / Aluminium



Kullanım Alanları

Bahçe Duvarları,
Belediye Park ve Bahçe Düzenlemeleri,
Bina Balkon ve Terasları,
Katlanabilir ve Sürgülü Dış Kapılar da kullanılmaktadır.

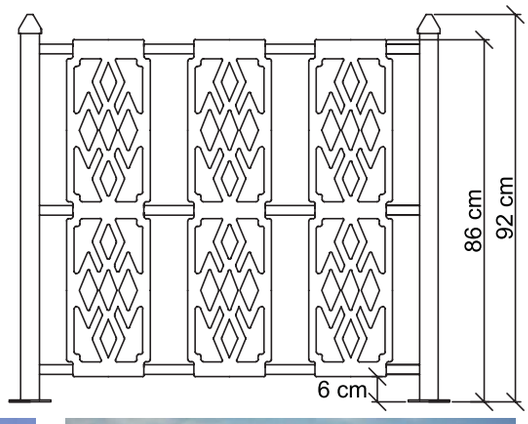











PLAZA model 86 cm yüksekliğindedir. Kullanım alanları belediye park ve bahçe düzenlemeleri, özel inşaatların duvar üzerleri, balkonları ve teraslarında kullanılmaktadır. Kanatlı açılan ve sürgülü kayar kapılarda da uygulanmaktadır. Bu model üzeri alüminyum küpeşteli olarak Fransız Balkon ve iç balkon uygulamalarında tercih edilmektedir.

PLAZA model is 86 cm high. Usage areas are used in Municipal Park and garden arrangements, on the walls, balconies and terraces of private constructions. As it is seen in the photographs, it is also applied on folding and sliding doors.



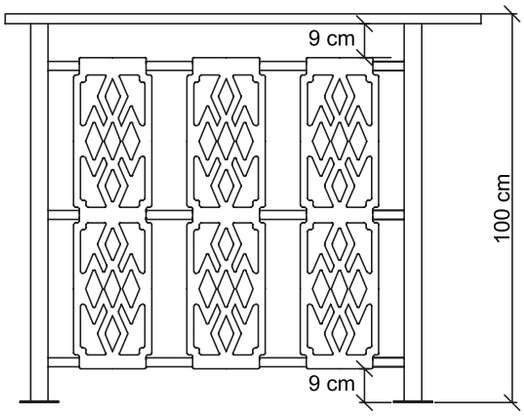

Usage Areas

Garden Walls, Municipal Park and Garden Arrangements, Building Balconies and Terraces,
Foldable and Sliding External Doors are also used.











CARPET

Renk Colour	**> Siyah / Bej** > Black / Beige
Yükseklik Height	**> 74 CM** > 74 CM
Ayak Seçeneği Foot Options	**> Metal / Alüminyum** > Steel / Aluminium

Kullanım Alanları

Bahçe Duvarları,
Belediye Park ve Bahçe Düzenlemeleri,
Bina Balkon ve Terasları,
Katlanabilir ve Sürgülü Dış Kapılar da kullanılmaktadır.

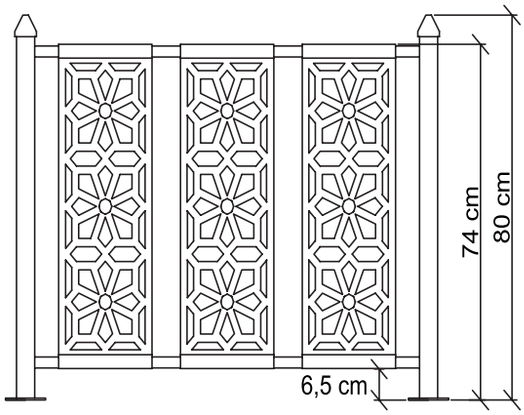













CARPET model 74 cm yüksekliğindedir. Kullanım alanları belediye park ve bahçe düzenlemeleri, özel inşaatların duvar üzerleri, balkonları ve teraslarında kullanılmaktadır. Fotoğraflarda gözüktüğü gibi kanatlı açılan ve sürgülü kayar kapılarda da uygulanmaktadır. Bu model üzeri alüminyum küpeşteli olarak Fransız Balkon ve iç balkon uygulamalarında tercih edilmektedir.

CARPET model is 74 cm high. Usage areas are used in Municipal Park and garden arrangements, on the walls, balconies and terraces of private constructions. As it is seen in the photographs, it is also applied on folding and sliding doors.



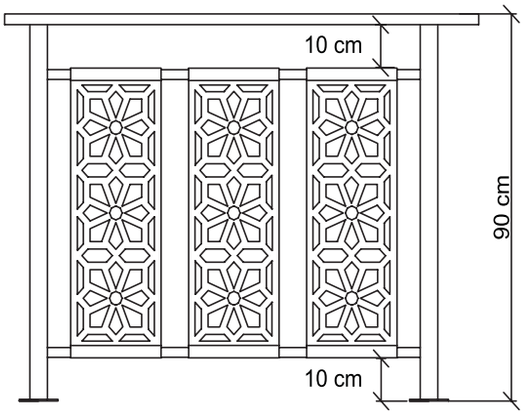

Usage Areas

Garden Walls, Municipal Park and Garden Arrangements, Building Balconies and Terraces,
Foldable and Sliding External Doors are also used.











ALÜMİNYUM MODEL
ALUMINUM MODEL

Renk	**> Siyah / Bej**
Colour	> Black / Beige
Yükseklik	**> 40 / 120 CM**
Height	> 40 / 120 CM

Decorative Grup

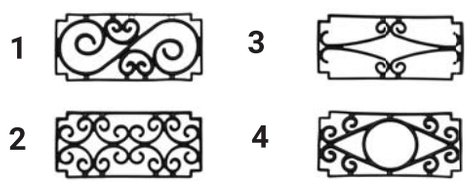

Modern Grup

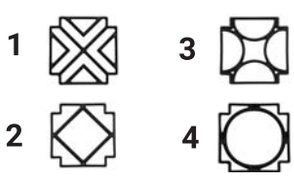



Plain







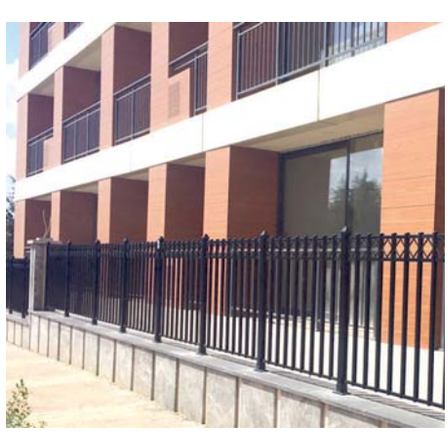

Modeller tamamen alüminyumdur. Sadece desen seçenekleri Polietilen malzemedir. Alüminyum korkuluklar istenilen yükseklikte üretilebilmektedir.

It is completely aluminum. The pattern options are polyethylene material. It can be produced at the desired height.



Modern 2-A



Modern 2-B



Modern 2-C









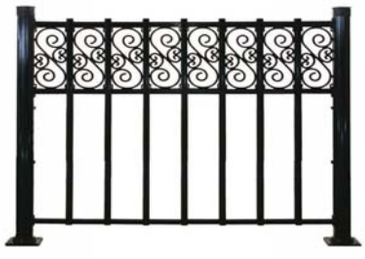

Decorative1-A



Decorative1-B

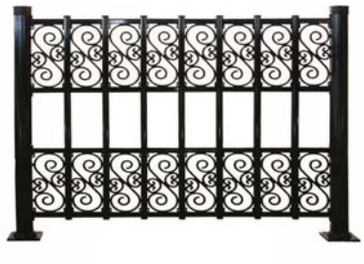

Decorative1-C



Bahçe kenarlıkları üç seçenektir. 25 cm yüksekliğinde Lale desenli , 18 cm yüksekliğinde çam gövdesi desenli ve 20 cm yüksekliğinde tuğla desenli. Lale ve Çam gövdesi desenli modeller yuvarlak ve düz uygulanabilmektedir, tuğla desenli model kare, dikdörtgen, çok gen ve düz uygulanabilmektedir. Bahçenizde güzel bir peyzaj oluşturabilirsiniz, birbirine geçmeli sistemi sayesinde uygulaması oldukça basittir. Üst taraftaki çizelgede dairesel ve doğrusal olarak ölçülere göre kaç adet parça kullanılacağı yazmaktadır. Örneğin Lale ve Çam modellerinde 40 cm çapında bir daire oluşturabilmek için 14 adet Modül kullanmak gerekir.

Bahçe Kenarlığı Modelleri
Garden Border (Edging) Models

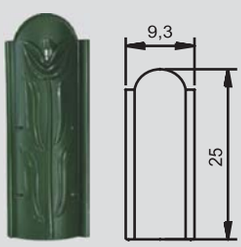

Lale / Tulip > **H25**

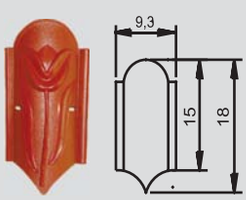

Lale / Tulip > **H18**

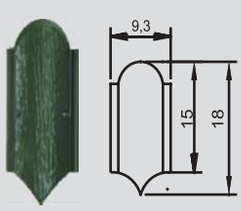

Çam / Pine > **H18**

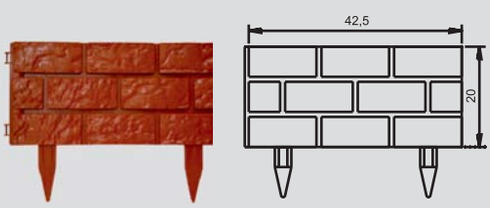

Duvar / Brick > **H20**

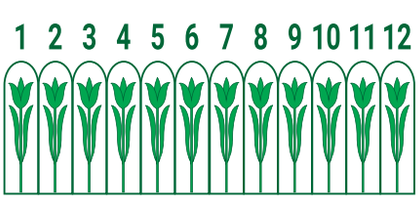

Doğrusal Uygulamalar da Uzunluk / Modül Oranı

Lenght / Module ratio in linear applications

50	**6 AD/PCS**
150	**12 AD/PCS**
200	**18 AD/PCS**
250	**24 AD/PCS**
300	**30 AD/PCS**
350	**36 AD/PCS**
400	**42 AD/PCS**



Dairesel Uygulamalar da Çap / Modül Oranı

Diameter / Module ratio in circular applications

30	**10 AD/PCS**
40	**14 AD/PCS**
50	**18 AD/PCS**
60	**22 AD/PCS**
70	**26 AD/PCS**
80	**30 AD/PCS**
90	**34 AD/PCS**

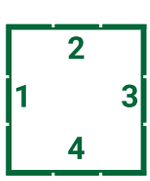

Kare
Square Application

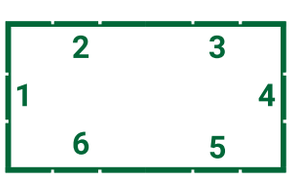

Dikdörtgen
Rectangular Application

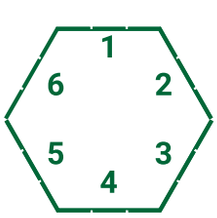

Altıgen / Çokgen
Hexogonal / Polygonal Application



Garden borders (edges) involve 3 choices. Tullip-design with a height of 25cm, pine body-design with a height of 18 cm and brickdesign with a height of 20 cm. Tullip and pine body-designed models are round and can be applied in a straight/flat way. Brick-designed model can be applied in a square, rectangular, polygonal and flat way. You can create a beautiful landscape in your garden by yourself. It is easily applied thanks to its interlocking character. Top schedule indicates the number of pieces to be used depending on circular and linear dimensions. For example, in the case of tullip and pine models, 14 pieces are necessary for creation of a circle with a diameter of 40 cm.









Plastik Ferforje Modelleri / Plastic Fence Models



GARDEN / **H38CM**



RESIDENCE / **H60CM**

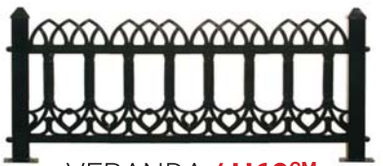

VERANDA / **H60CM**



PALACE / **H76CM**



VICTORIA / **H100CM**

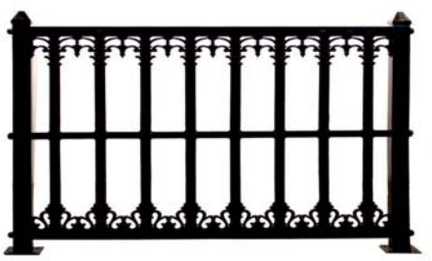

VICTORIA - 2 / **H90CM**



VALENCIA / **H100CM**



PLAZA / **H87CM**



CARPET / **H75CM**

Alüminyum Ferforje Modelleri / Aluminium Fence Models



MODERN / **2A**



MODERN / **2B**



MODERN / **2C**

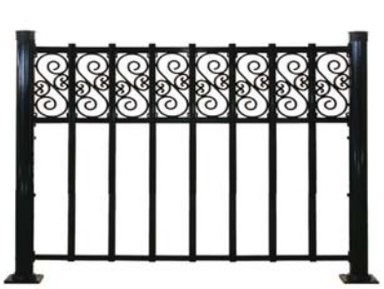

DECORATIVE / **1A**



DECORATIVE / **1B**



DECORATIVE / **1C**



PLAIN

Decorative Grup

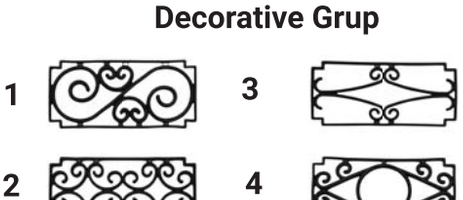

Modern Grup

